RODEO®

ロデオバケット

国土交通省　新技術情報提供システム

NETIS

登録番号：KT-140063A

特許取得　特許第5576970号

国際特許出願中

従来型スケルトンバケット

バケットの振動がガラに伝わりにくく、
ふるい分けに時間がかかる

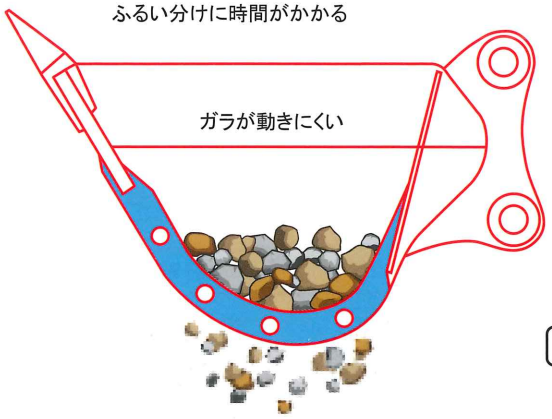

RODEOバケット

独自デザインのブレード機能により、ガラがバケット内を跳ね回り、ふるい分け時間を大幅に短縮（当社比）

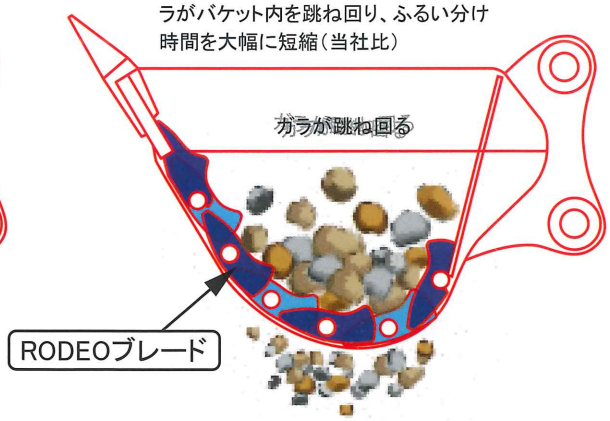

特許取得　特許第5576970号・国際特許出願中

企画・開発・販売

FINE TECHNOLOGY AMAJYU
尼崎重機株式会社

〒661-0047　兵庫県尼崎市西昆陽4丁目1-28
Tel. 06-6431-2210（代）　Fax. 06-6431-8592
http://www.amajyu.co.jp

＊RODEO/ロデオは、北米が起源の牛や馬を使った伝統的なスポーツを意味します。
＊RODEO/ロデオは、尼崎重機株式会社の登録商標です。
＊仕様は予告なく変更することがあります。　2015.10.26

型　式	RODEO　A型（標準型）	RODEO　B型（強化型）
ベースマシン	20トンクラス	20トンクラス
バケット重量	0.93t	0.9t
バケット幅/容量	1225mm（内寸）/1.1㎥	1153mm（内寸）/1.0㎥
ブレード間隔	110mm×140mm	100mm×140mm

RODEO®

RODEO(ロデオ)
跳ね回る牛や馬をあやつる腕前と度胸を披露する
北アメリカの伝統的なスポーツ

RODEO A型
〔標準型〕

■ ふるい分け技術に次世代革命をおこす
”RODEOブレード” を搭載!!!
NETIS 登録番号：KT-140063A
特許取得　特許第5576970号・国際特許出願中

■ 独自開発の”RODEOブレード”により
従来型よりも短時間でふるい分けが可能!!!

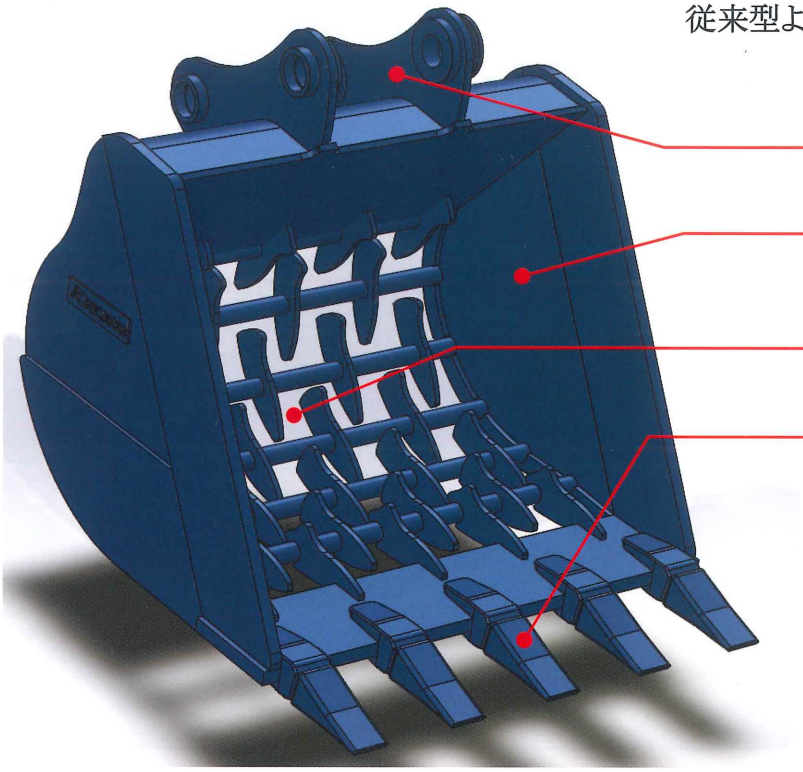

20tクラスショベル対応
アーム幅325ミリ、ピン径φ80ミリ

バケット幅（内寸）1225ミリ

ブレード間隔（マス目間隔）
110ミリ×140ミリ

縦ピン or 横ピンツース

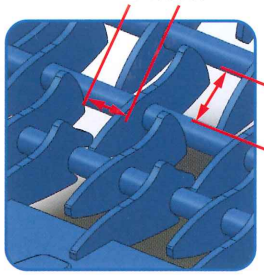

RODEOブレード拡大図（バケット内側）

RODEO B型
〔強化型〕

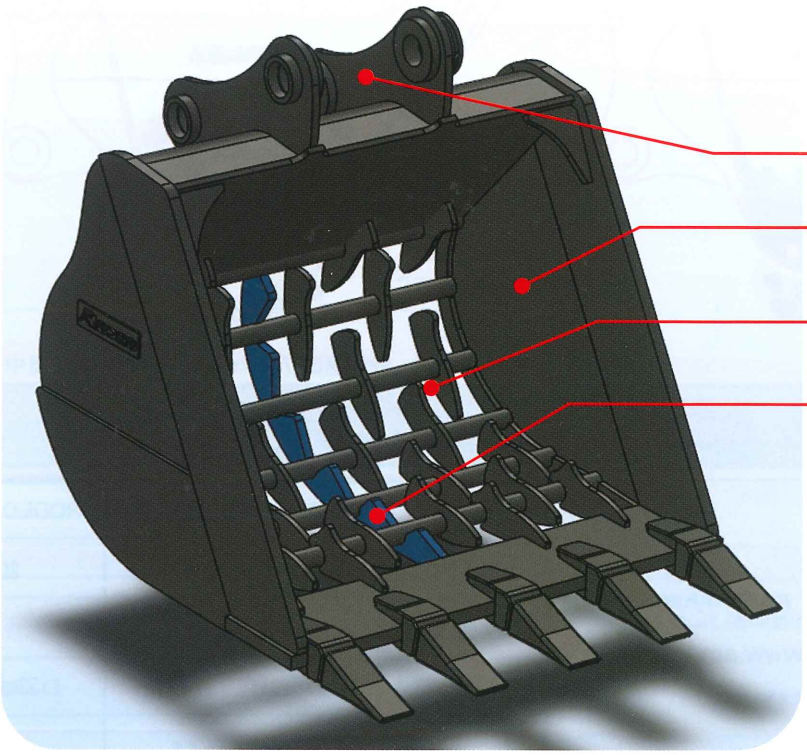

20tクラスショベル対応
アーム幅325ミリ、ピン径φ80ミリ

バケット幅（内寸）1153ミリ

ブレード間隔（マス目間隔）
100ミリ×140ミリ

特製強化リブ搭載

RODEOブレード拡大図（バケット内側）